STAR AKUSTIK

pagolux® Interieur
metal production

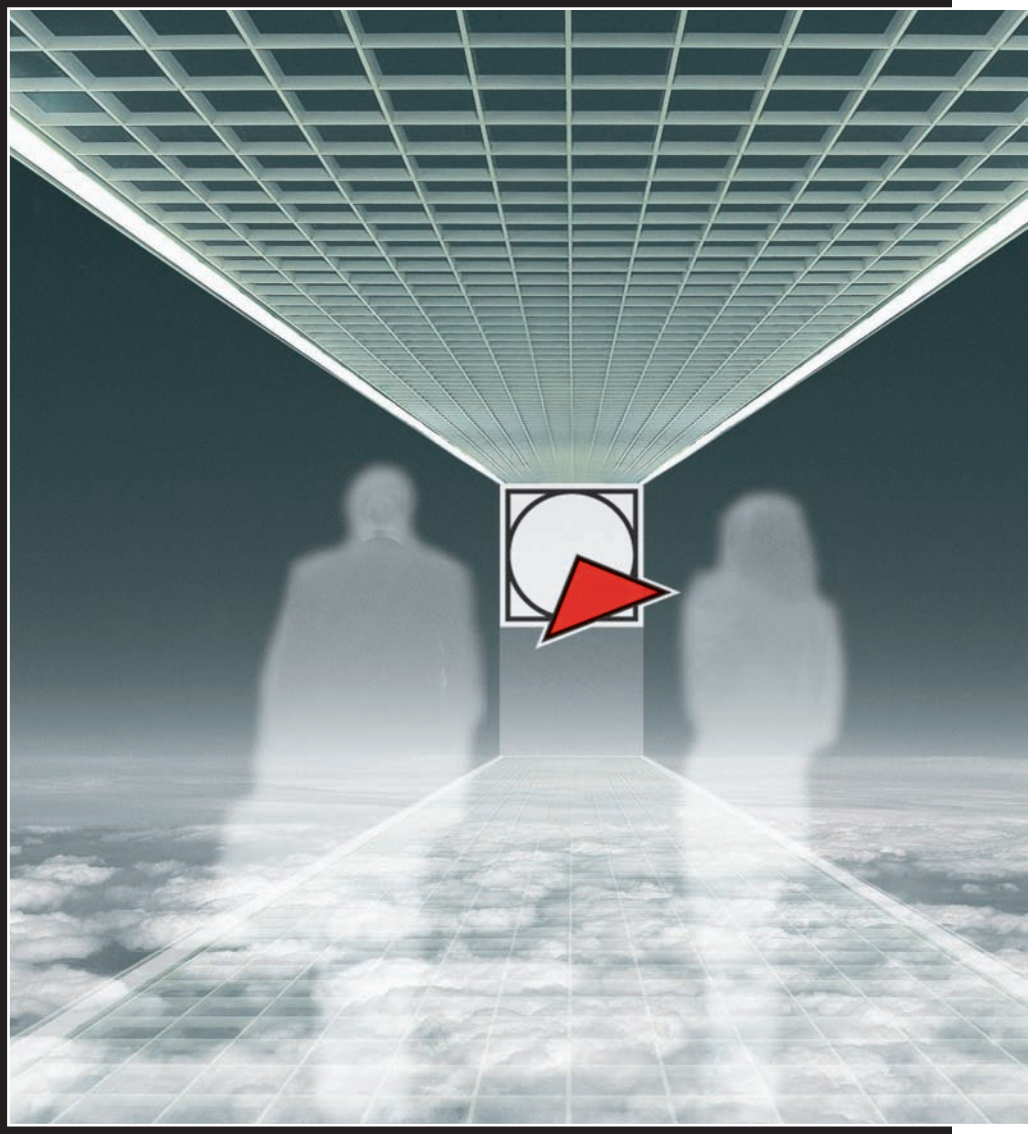

Steckraster von Pagolux

# Über den Dingen schweben

pagolux®

# System Steckraster

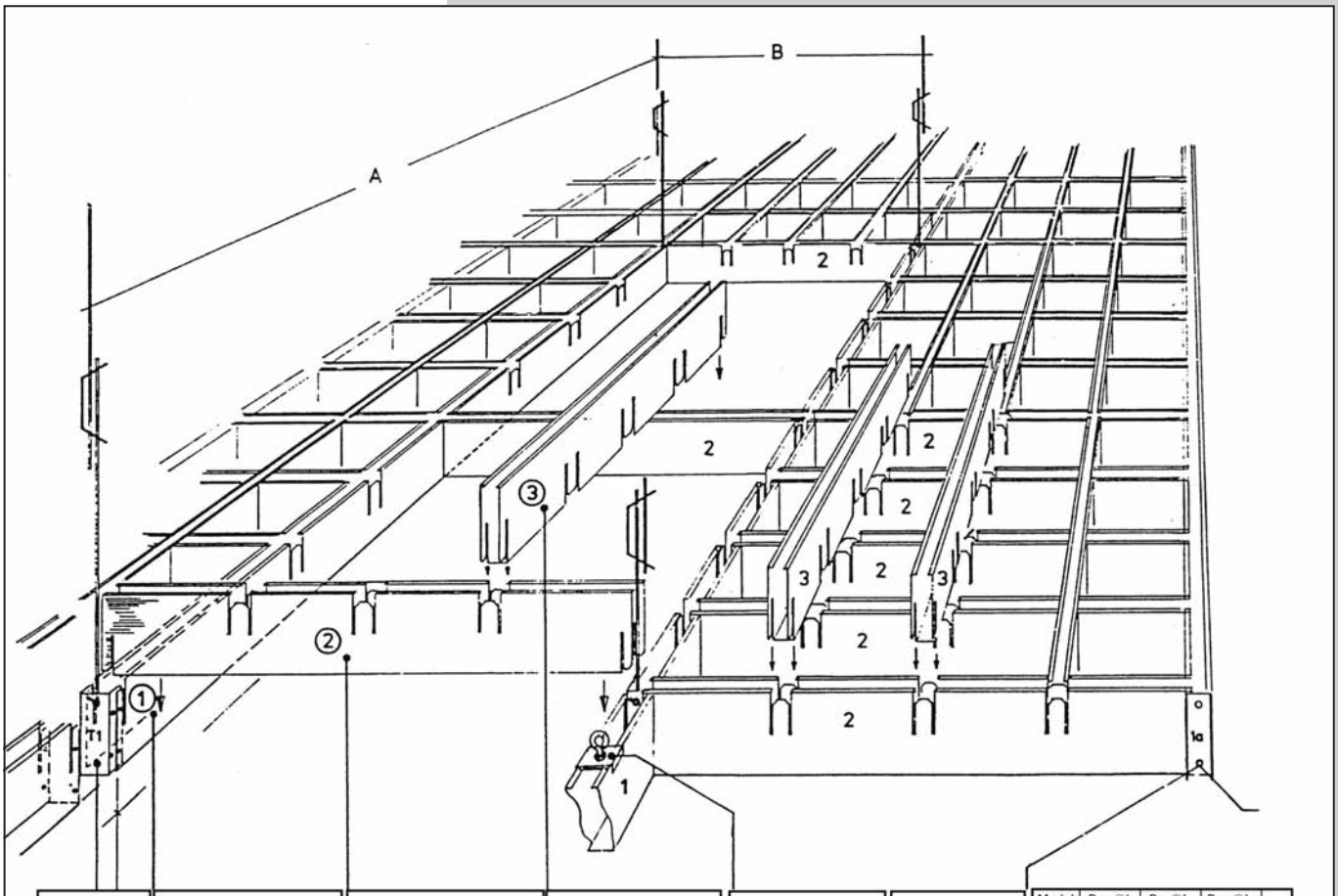


| Kopplungsteil wird bauseits mit Popnieten verbunden | Die Längsträger werden zuerst montiert. Koppeln mit Kopplungsteil | Danach werden die Querträger von oben in die vorgestanzten Schlitze eingesteckt | Als letztes Teil wird die Längslamelle von oben eingeschachtelt | T 2+3 Zusatzabhänger für Hilfsabhängung bzw. Überbrückung | Längsträger mit Endstück für Randbereich |
|---|---|---|---|---|---|

| Modul | Pos ①L | Pos②L | Pos ③L | |
|---|---|---|---|---|
| 300 | 2400 A | 1196 B | 1196 B | mm |
| 400 | 2400 A | 1196 B | 1196 B | mm |
| 500 | 2000 A | 996 B | 996 B | mm |
| 600 | 2400 A | 1196 B | 1196 B | mm |
| 1200 | 2400 A | 1196 B | 1196 B | mm |

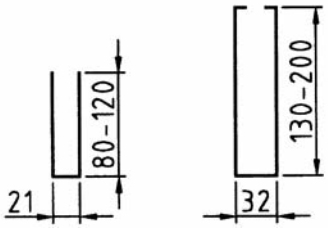


Alle Darstellungen beziehen sich auf Steckraster 32/130 mm

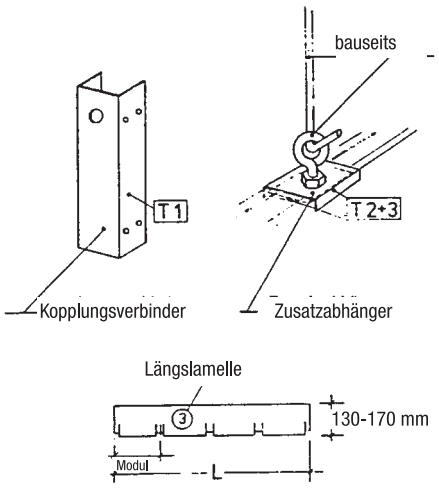


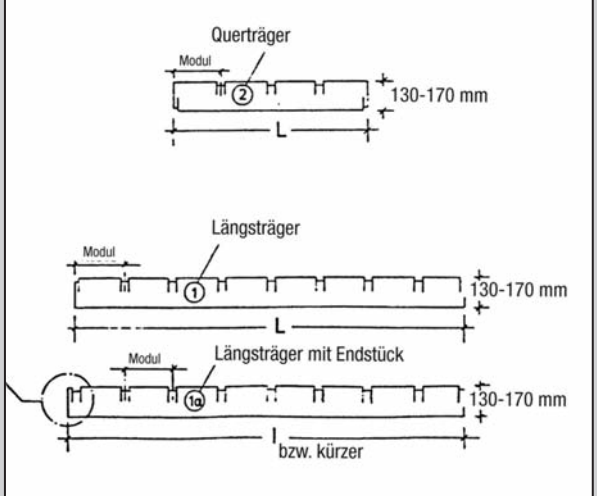


STAR AKUSTIK

# Materialübersicht

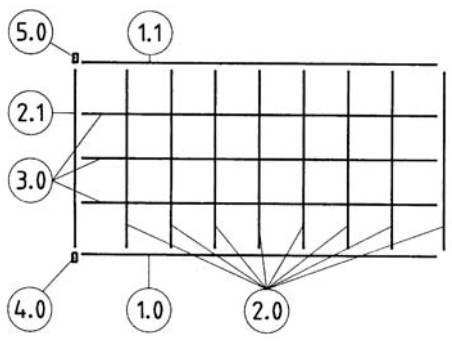


## pagolux® Steckraster

Material: 0,75 mm (0,5 mm) Stahlblech
elektrolytisch verzinkt
Oberfläche pulverbeschichtet
Standardfarbe: weiß

Farbton nach Wahl
Metallic-Farbtöne auf Anfrage
Selbsttragende Konstruktion

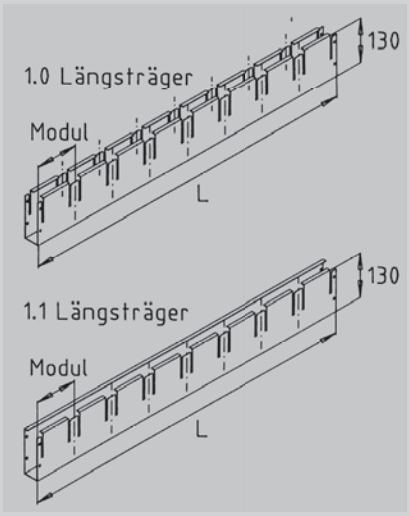


| Modul 400/400 mm | | 3.9647-02 | | EUR/qm |
|---|---|---|---|---|
| Gewicht: ca. 6,2 kg/qm | | | | |
| Bestell-Nr. | Pos. | Länge L (mm) | Preis (EUR/lfdm) | Verpack.einheit (Stck./Karton) |
| 3.7356-26 | 1.0 | 2400 | | |
| 3.7356-23 | 1.0 | 1200 | | |
| 3.7486-02 | 1.1 | 2400 | | |
| 3.7486-01 | 1.1 | 1200 | | |
| 3.7360-13 | 2.0 | 1200 | | |
| 3.7487-01 | 2.1 | 1200 | | |
| 3.7364-13 | 3.0 | 1200 | | |

| Modul 500/500 mm | | 3.9648-02 | | EUR/qm |
|---|---|---|---|---|
| Gewicht: ca. 5,0 kg/qm | | | | |
| Bestell-Nr. | Pos. | Länge L (mm) | Preis (EUR/lfdm) | Verpack.einheit (Stck./Karton) |
| 3.7356-30 | 1.0 | 2000 | | |
| 3.7356-28 | 1.0 | 1000 | | |
| 3.7486-04 | 1.1 | 2000 | | |
| 3.7486-03 | 1.1 | 1000 | | |
| 3.7360-15 | 2.0 | 1000 | | |
| 3.7487-02 | 2.1 | 1000 | | |
| 3.7364-15 | 3.0 | 1000 | | |

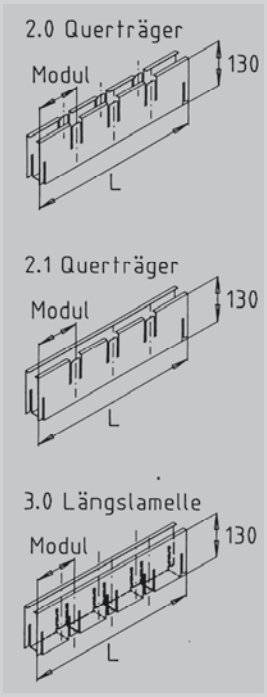


| Modul 600/600 mm | | 3.9649-02 | | EUR/qm |
|---|---|---|---|---|
| Gewicht: ca. 4,2 kg/qm | | | | |
| Bestell-Nr. | Pos. | Länge L (mm) | Preis (EUR/lfdm) | Verpack.einheit (Stck./Karton) |
| 3.7356-35 | 1.0 | 2400 | | |
| 3.7356-33 | 1.0 | 1200 | | |
| 3.7486-06 | 1.1 | 2400 | | |
| 3.7486-05 | 1.1 | 1200 | | |
| 3.7360-17 | 2.0 | 1200 | | |
| 3.7487-03 | 2.1 | 1200 | | |
| 3.7364-17 | 3.0 | 1200 | | |

| Modul 625/625 mm | | 3.9650-02 | | EUR/qm |
|---|---|---|---|---|
| Gewicht: ca. 4,0 kg/qm | | | | |
| Bestell-Nr. | Pos. | Länge L (mm) | Preis (EUR/lfdm) | Verpack.einheit (Stck./Karton) |
| 3.7356-39 | 1.0 | 2500 | | |
| 3.7356-37 | 1.0 | 1250 | | |
| 3.7486-08 | 1.1 | 2500 | | |
| 3.7486-07 | 1.1 | 1250 | | |
| 3.7360-19 | 2.0 | 1250 | | |
| 3.7487-04 | 2.1 | 1250 | | |
| 3.7364-19 | 3.0 | 1250 | | |

| Modul 1200/600 mm | | 3.9733-02 | | EUR/qm |
|---|---|---|---|---|
| Gewicht: ca. 3,2 kg/qm | | | | |
| Bestell-Nr. | Pos. | Länge L (mm) | Preis (EUR/lfdm) | Verpack.einheit (Stck./Karton) |
| 3.7356-48 | 1.0 | 2400 | | |
| 3.7356-47 | 1.0 | 1200 | | |
| 3.7486-10 | 1.1 | 2400 | | |
| 3.7486-09 | 1.1 | 1200 | | |
| 3.7360-23 | 2.0 | 1200 | | |
| 3.7487-05 | 2.1 | 1200 | | |
| 3.7364-23 | 3.0 | 1200 | | |

| Modul 1250/625 mm | | 3.9734-02 | | EUR/qm |
|---|---|---|---|---|
| Gewicht: ca. 3,1 kg/qm | | | | |
| Bestell-Nr. | Pos. | Länge L (mm) | Preis (EUR/lfdm) | Verpack.einheit (Stck./Karton) |
| 3.7356-50 | 1.0 | 2500 | | |
| 3.7356-49 | 1.0 | 1250 | | |
| 3.7486-12 | 1.1 | 2500 | | |
| 3.7486-11 | 1.1 | 1250 | | |
| 3.7360-24 | 2.0 | 1250 | | |
| 3.7487-06 | 2.1 | 1250 | | |
| 3.7364-24 | 3.0 | 1250 | | |

| Modul-unabhängig | | |
|---|---|---|
| Bestell-Nr. | Pos. | Preis (EUR/Stck.) |
| 3.7488-01 | 4.0 | |
| 3.7489-01 | 5.0 | |
| 3.7376-02 | 6.0 | |
| 3.9735-01 | 7.0 | |

| Modul-unabhängig | | | |
|---|---|---|---|
| Bestell-Nr. | Pos. | Spannbereich (mm) | Preis (EUR/Stck.) |
| 3.7339-09 | 8.0 | - | - |
| | | | |
| | | | |
| | | | |
| | | | |

★STAR AKUSTIK

# pagolux®

## *Systembeschreibung*

Pagolux® Steckraster werden aus 0,75 mm (0,5 mm) elektrolytisch verzinktem Stahlblech mit einer Stegbreite von 32 mm (21 mm) und einer Rastersteghöhe von 130 / 170 / 200 mm (80 / 100 / 120 mm) hergestellt und nachträglich pulverbeschichtet. Das bei dieser Decke konsequent verfolgte Prinzip von steckbaren Rasterteilen in einer stabilen Leichtbauweise der einzelnen Elemente und die selbsttragende Konstruktion ermöglichen eine problemlose Schnellmontage. Für die Module 200, 300, 400 mm Stegbreite 32 mm (21 mm) beträgt die Rasterfeldgröße 1200 x 1200 mm ab Modul 600 mm 2400 x 1200 mm. Für das Modul 312,5 mm Stegbreite 32 mm (21 mm) beträgt die Rasterfeldgröße 1250 x 1250 mm ab Modul 625 mm 2500 x 1250 mm.

## *Ausschreibungstext*

### Pos. 1

Pagolux® Steckraster Modul ..... Stegbreite ..... Steghöhe ..... liefern und mit systemeigener Unterkonstruktion gemäß Werksangaben mit umlaufend gleichem Wandabstand waage- und fluchtrecht montieren.

Farbe: weiß oder Farbton nach Wahl

An der Rohdecke sind mittels zugelassener Dübel, Schrauben, etc. die Längsträger mit Schnellspannabhängern im Achsabstand von 1200 / 1250 mm lot- und fluchtrecht auszurichten.
Der Abhängerabstand darf in Längsträgerrichtung 1200 / 1250 mm ab Modul 600 mm 2400 / 2500 mm nicht überschreiten.
Zwischen die Längsträger werden die Querträger von oben in die vorgestanzten Schlitze eingesteckt. Als letztes Teil werden die Längslamellen von oben in die Querträger eingeschachtelt.

### Pos. 2

Zulagepositionen

- Säulenanschnitte
- Stützenanschnitte
- Einbau von systemeigenen Leuchten

### Eigenschaften

- montagefreundlich
- leicht ohne zusätzliche Unterkonstruktion
- hohe Stabilität
- unempfindliche Oberfläche

### Design

neutral, geradlinig, zeitlos

### Sonderausführung

Weitere Abmessungen und Module auf Anfrage

★STAR AKUSTIK

Importeur Schweiz

Schuler Modul AG
Gitschenstrasse 10
6460 Altdorf
Telefon: 041 878 11 92
www.starakustik.com
info@star-akustik.ch

Wir beraten sie gerne Individuell auf ihr Objekt bezogen.

Technische Änderungen vorbehalten.
pagolux® - eingetragenes Warenzeichen der Pagolux Interieur, Xanten

02 / 2013