LUXISION

STAR AKUSTIK

SORTIMENT 20|21

Ihre Vorteile

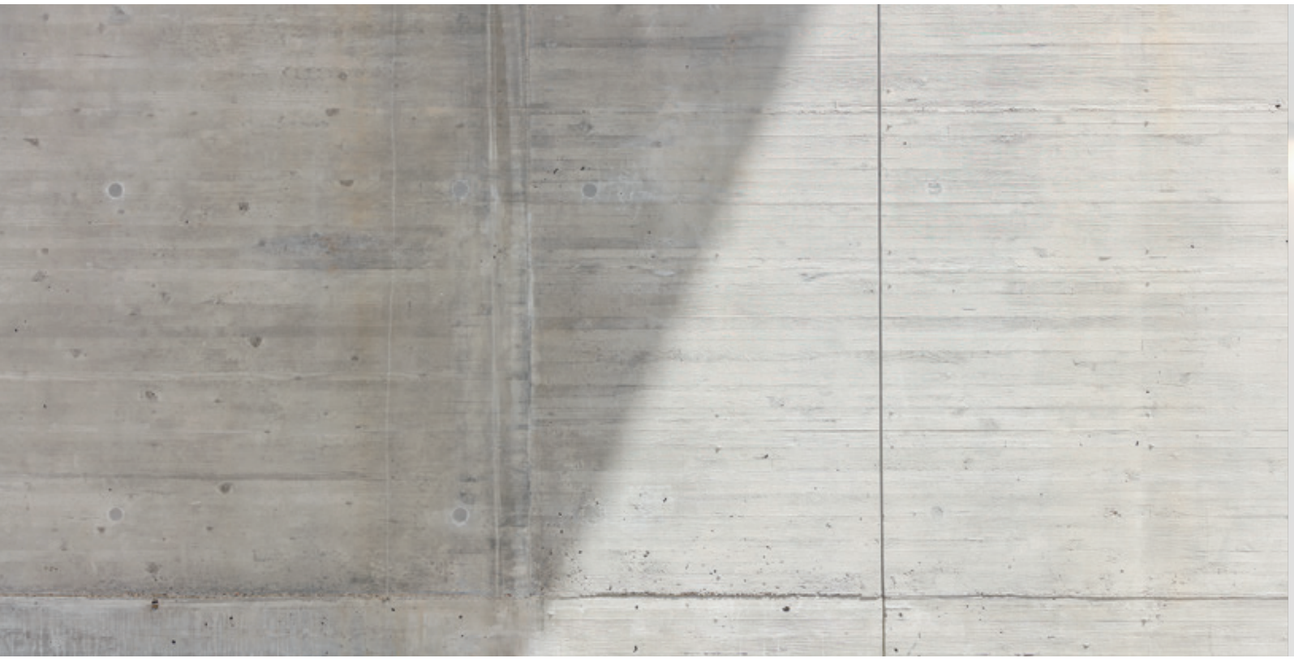

5 Jahre Garantie auf alle Produkte
Die Markterwartungen lassen keine Kompromisse zu.
Wir tragen Ihr Risiko.

5 Jahre Nachliefergarantie
Der schnelle Produktwandel provoziert Kunden-
unzufriedenheit. Wir sorgen für Sie vor.

Sie sind unser WIR Partner
Sie können uns gerne fragen,
wenn Sie mit WIR zahlen möchten.

Montage Timer
Kalkulationen ohne Faktor Arbeitszeit?
Wir machen Ihren Erfolg planbar.

Kompatibilitäts Garantie
Elektronik darf kein Risiko sein.
Wir liefern Ihnen die sichere Lösung.

Vollservice
Qualifizierte Arbeitszeit für simple Vorbereitung?
Wir optimieren Ihren Ertrag.

Qualitätsglossar
Preise sind Erklärungsbedürftig.
Wir liefern Ihnen die Entscheidungsgrundlagen.

Sonderfarben
Kundenwünsche sollten kein Hindernis sein.
Wir liefern in RAL.

Erreichbarkeit
Ihre Arbeitszeit richtet sich nicht nach Bürozeiten?
Wir sind für Sie da.

Die kompromisslos solide Anwendung von LED

LED
Die aus dem englischen frei übersetzt, Licht-emittierende Diode, ist nun seit Ende der 1990er als Lichtquelle in Anwendung. Eine Unzahl an Erfahrungen mussten gemacht werden, um diese Technologie als überzeugenden Leader zu küren.

VORTEILE
Hohe Lebensdauer, hohe Lichtausbeute, tiefe Wärmeabstrahlung, tiefer Stromverbrauch. LED erfüllt heute selbst unter extremsten Anforderungen alle Erwartungen, aber LED bezeichnet lediglich die Technik. Die Unterschiede des gewonnenen Lichts sind gewaltig.

MODUL
Kompromissloser Alles-Löser mit Werten die keine Ansprüche offen lassen.

Farbwiedergabe zum Tageslicht bis **CRI** (RA) **98**, stellt heute das wichtigste Merkmal an **Qualität** dar. Abweichungen zur Farbenwahrnehmung am Tageslicht werden als irritierend, oder sogar als Wohlbefindensstörend empfunden. Vergleichen Sie einfach die Farben unter verschiedenen Werten die Entscheidung fällt leicht.

Austauschbare Reflektoren ermöglichen eine gezielte Veränderung der **Beleuchtungsflächen**. Reflektoren haben auch den grossen Vorteil, dass die Lichtquelle zurückversetzt wird und **nicht blendet.**

Die spritzwasserdichte Bauweise IP 44 lässt den Einsatz des Leuchtmittels auch in den **Nassbereichen** und im **Aussenbereich** zu. Eine Entscheidung für alle Bedürfnisse.

Power. Die Menge des Lichts und der tiefe Verbrauch weisen je nach Einsatz erstaunlich **kurze Amortisationszeiten** auf. Rechnen lohnt sich.

LED Hochvolt | Die Kompromissvolle

Nachrüstung Effizienzsteigerung

Einsatz

Wenn der Schritt zum Umrüsten zu gross ist, sprich Kosten für neue Leuchten nicht als Option zur Verfügung steht, dann wird das Nachrüsten mit Leuchtmitteln der heutigen Generation eine Optimierung.

Kompromiss

Die zulässige Baugrösse dieser Leuchtmittel begrenzt die Möglichkeiten erheblich. Die Leistungen von Modulen können damit nicht erreicht werden, aber für Lichtquellen die zunehmend und aus gutem Grund verboten werden, sind sie ein **Problemlöser**.

COB LED

Die **zurückversetzte Lichtquelle** zeichnet dieses Produkt am stärksten aus. Die Nachteile von Linsen oder auch simplen Kunststoffblenden werden mit dieser **blendfreien** Bauweise ausgehebelt.

HALOGEN Niedervolt | Mit Brillanz und Charme

Bewährt und solide

Einsatz

Wenn die **Brillanz** von beleuchteten Gegenständen den Ausschlag gibt, ist diese altgediente und probate Technik **konkurrenzlos**.

Der schlechte Ruf, wartungsintensiv zu sein haftet dieser Lösung zu Unrecht an. **Störungsfreier Betrieb** von bis zu 15 Jahren ist bei Qualitätsprodukten keine Seltenheit. Setzen Ausfälle ein ist es jedoch unbedingt ratsam die gesamte Installation zu erneuern und nicht Flickwerk zu betreiben.

Charme

Durch das **Dimmen** des Leuchtmittels verändert sich die Farbe des Lichts stark. Dieser Effekt findet in gewissen Bereichen einen sehr beliebten **Stimmungscharme**. Man kann diesen Effekt auch mit LED simulieren aber die Kosten dafür sind noch im anspruchsvollen Gebiet.

BETRIEBSGERÄTE | Entscheidend

Erfahrung gibt Sicherheit

Anforderungen

Die Antreiber, **robust** und **bewährt** passen sie problemlos durch alle Ausschnitte. Für alle Leuchten Typen gleichermassen geeignet, erledigen sie ohne zu überhitzen geräuschlos ihre Aufgabe und das **weit über alle Garantien** hinaus.

Primär und sekundär vorverkabelt in nur einer Minute eingebaut.

Dimmen

Die Geschichte des LED-Dimmen ist eine Geschichte voller Missverständnisse.

DALI

Die problemlose, robuste und erschwingliche Lösung lässt **keine Wünsche** offen. Die Automationsbedürfnisse nehmen rapide zu. DALI erfüllt diese auch in **Zukunft**.

Phasenabschnitt

Richtig eingesetzt eine gute Sache.
Rundsteuersignale und schlecht isolierte Verbraucher können schwer nachvollziehbare Effekte verursachen.

Einbauspots

Richtstrahler BO Ø 80 mm

Der meistverbaute Spot. Die Ausschnittgrösse 80 mm ermöglicht ein unproblematisches Verbauen und die Richtbarkeit lässt Freiräume für die Inszenierung. Verformungsresistentes Aluminium Druckgussgehäuse geeignet für alle Einsätze ohne Einschränkung.

Richtstrahler MK Ø 68 mm

Kleiner als der BO, für Ausschnitte von 68 mm aber mit allen Vorteilen des BO`s gesegnet. Der Anspruch an die Installation ist höher da der Zugang begrenzter ist und die Gipskanten des Ausschnittes exponierter sind.

Strahler BF Ø 68 mm

Wenn das Ausrichten des Lichtkegels nicht ermöglicht sein soll, ist diese Spotversion die Lösung. Der Wärmeaustausch zwischen Decke und Raum wird mit dieser Bauweise jedoch erheblich gehemmt und dem sollte Rechnung getragen werden.

Richtstrahler BOA Ø 90 mm

Einen erhöhten Abneigungswinkel von bis zu 45° (Je nach Leuchtmittel) zeichnet diesen Spot aus. Eine Lösung für eher ungewöhnliche Ausschnitte von 85 – 95 mm.

Richtstrahler QO Ø 80 mm

Dem BO baugleich, jedoch mit einer quadratischen Abdeckung. Die Wahl fällt auf diesen Spot wenn gestalterische Elemente dieses favorisieren.

Richtstrahler LA Ø 60 mm

Der Purist unter den Spots kommt vor allem in Metalldecken zum Zuge. Die Rollfedern ermöglichen einen guten Anpressdruck auch bei Streckmetall und Blechdecken. Der Anspruch an die Montage ist bei einem 60mm Ausschnitt aber auch der höchste.

Richtstrahler EO Ø 68 mm

Bei Ausschnittfehlern oder schlecht verarbeiteten Ausschnitten kaschiert dieser Spot eine Bandbreite von 68 – 75 mm Ausschnitt, diese Anforderung hat den ästhetischen Preis eines sichtbaren Splintringes. Leider kann man bei diesem Spot keine Module montieren, da die Spannfedern nicht befestigt werden können.

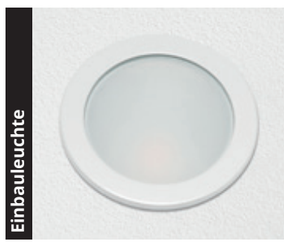

Strahler SU und Strahler SU LED Ø 80 mm

Diese Einbauleuchte wird eingesetzt wenn das Licht im oberen Raumbereich wichtiger ist, als das Licht am Boden. Die Spritzwasser-Dichte war sein grosser Vorteil.

Strahler SUQ und Strahler SUQ LED Ø 80 mm

Baugleich wie die SU Einbauleuchte unterscheidet sich beim SUQ lediglich die Abdeckung mit der quadratischen Form.

Farbvarianten

Weiss glänzend

Weiss matt

Nickel gebürstet

Alu gebürstet

Chrom glänzend

Chrom matt

Schwarz

Gold

Darüber hinaus können wir Ihnen die Gehäuse in sämtlichen RAL Farben innert drei Arbeitstagen liefern.

Fassungsvarianten:

Fassung für LED Module

Doppelfedern mit Spannring vormontiert, für montagefreies einspannen der Module. Eine hohe Spannung wird erreicht und verhindert, dass beim Verstellen der Ausrichtung, die Module verrücken oder wegkippen.
Montagezeit: 1 Minute pro Brennstelle.

Fassung GU 10 230 V Hochvolt

Die aufwändigste Montage. Eine vorschriftsgemässe Installation nimmt eine Zeit von 12 Minuten und mehr pro Brennstelle in Anspruch.

Fassung GU-5.3 12V Niedervolt

Die Montagezeit beträgt ungefähr 3 Minuten pro Brennstelle.

Montagevarianten:

Blattfedern-Standardversion

Der Vorteil: Die Selbstzentrierung.
Die vier Auflagepunkte verteilen den Federdruck gleichmässig. Die Trapezform leistet einen ausgezeichneten Anpressdruck auf die Decke, die Materialstärke der Decke sollte jedoch nicht mehr als 15 mm betragen.

Bügelfedern

Fehlende Zentrierung als Vorteil.
In gewissen Situationen (Gangverläufe) ist das manuelle Ausrichten der etwas versetzten Ausschnitte ein Vorteil.
Für einen idealen Anpressdruck an die Decke, ist der Neigungswinkel der Spannfedern in der Endposition zu berücksichtigen.

Rollfedern

Ideal für Streckmetall und Blechdecken, da die Rollfedern den Anpressdruck vom ersten Millimeter an ausüben.

Gerne beraten wir Sie bei allen Fragen zu den verschiedenen Varianten - Rufen Sie an: +41 76 503 35 37

LED EINBAULEUCHTE | Kostenvollbremse

Amortisation unter einem Jahr

Einsatz

Ersatz im Innen und Aussenbereich für alle bestehenden Einbauleuchten die noch immer mit **Kompaktleuchtstoff** betrieben werden und nichts als tragische Energiebilanzen, horrende Unterhaltskosten und scheussliches Licht produzieren.

Eine Klasse für sich

Bei einem Tageseinsatz von mehr als 7h sinkt der ROI unter ein Jahr und macht die Entscheidung für eine Investition sehr leicht. Einfache und schnelle Erneuerung bestehender Ausschnitte aller Grössen, mit den Vorzügen der aktuellsten Technologie.

Programmierbarer Verbrauch und Lichtstärke, blendfreie Reflektor-Konstruktion aber auch diffuse Verteilung durch opalisierte Gläser in **CRI 93. Dali** dimmbar und in allen RAL Farben erhältlich.

Einbauleuchten

Strahler FLUT 21/35W
Für Ausschnitte von 190 bis 210 mm

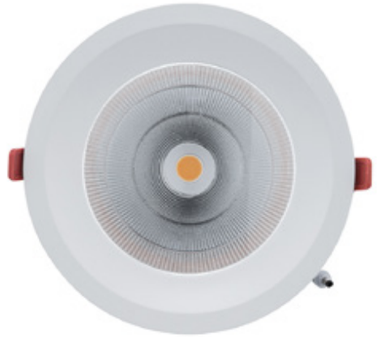

Strahler FLUT 17/25W
Für Ausschnitte von 170 bis 190 mm

Strahler FLUT 16/17W
Für Ausschnitte von 150 bis 165 mm

Strahler FLUT 10/7W
Für Ausschnitte von 98 bis 110 mm

Externer DALI Konverter inklusive

Farbvarianten:
weiss matt

Bei der FLUT-Strahler-Serie können wir Ihnen die Gehäuse in sämtlichen RAL Farben innert drei Arbeitstagen liefern.

KOMPROMISSLOSE LICHTQUALITÄT AM LAUFMETER

Flexibilität	Fünf Standardmasse frei kombinierbar ergeben eine Unzahl von Masskombinationen: **307 mm | 568 mm | 868 mm | 1168 mm und 1438 mm** plus je 10 mm Einspeisung Einfach Gesamtlänge messen und mal Meterpreis kalkulieren
CRI 90	Kompromisslose Lichtqualität auch in diesem Einsatzbereich
Vorschaltgerät	**Kein externes Vorschaltgerät**, 24 mm breit 34 mm hoch und nur eine 230V Speisung pro Kombination
Dimmbar	Reibungsloses Dimmverhalten im Phasen-Abschnitt
Einfachste Montage	mit zwei Schrauben simpelste Clipmontage

Übergangsloses Lichtbild, Lichtbänder ohne Absätze durch translumineszente Verbindungen

KEIN EINBAU MÖGLICH? - KEIN PROBLEM!

Schlichte Eleganz

Unsere Aufbauspots in quadratischer und zylindrischer Form, weiss matt, für einfache Aufbaumontage an den Stellen wo Spotlicht zwar Sinn macht, aber die Decke keinen Einbau zulässt.

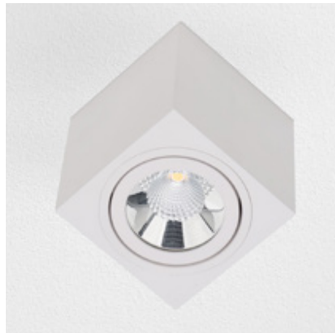

Q-SPOT quadratisch
9 x 9 x 9,5 cm
CRI 90 / 370 lm

Z-SPOT zylindrisch
9 x 9,5 cm
CRI 90 / 370 lm

Bei den Q & Z-Spots können wir Ihnen die Gehäuse in sämtlichen RAL Farben innert drei Arbeitstagen liefern.

AUFBAULEUCHTEN | Klick Q & Klick R

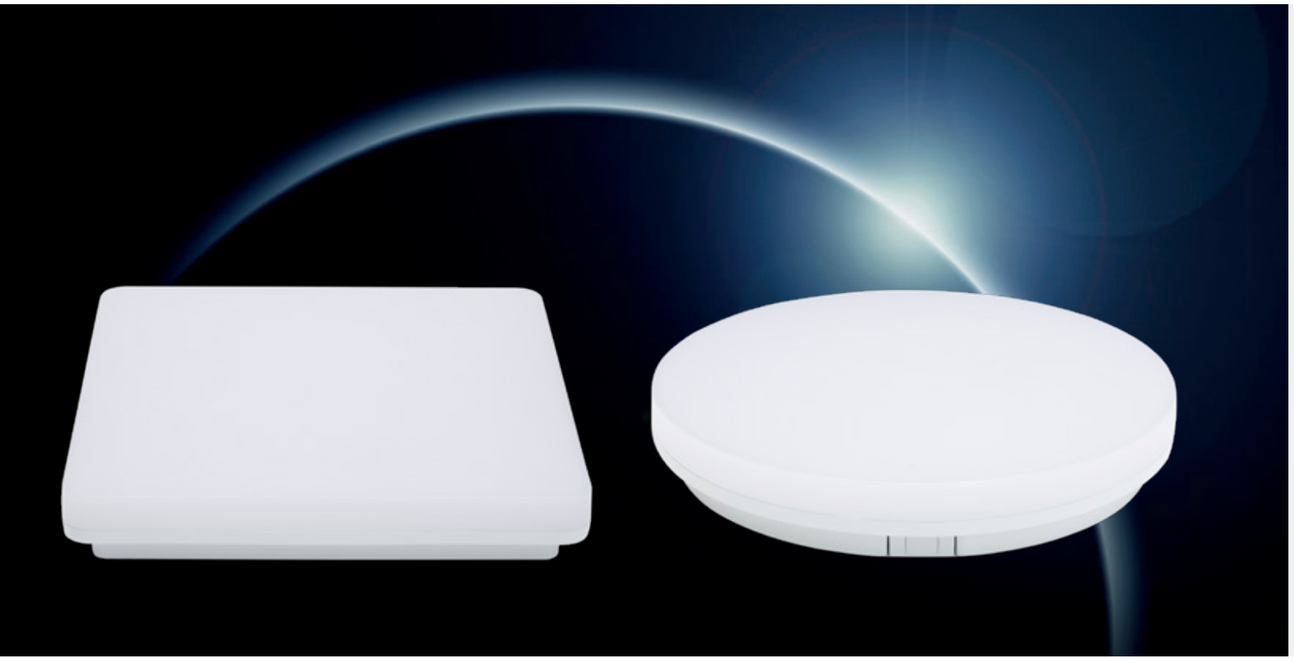

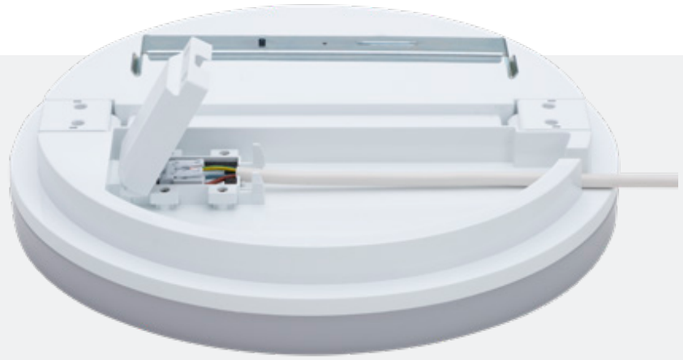

Unschlagbar kurze
Montagezeiten

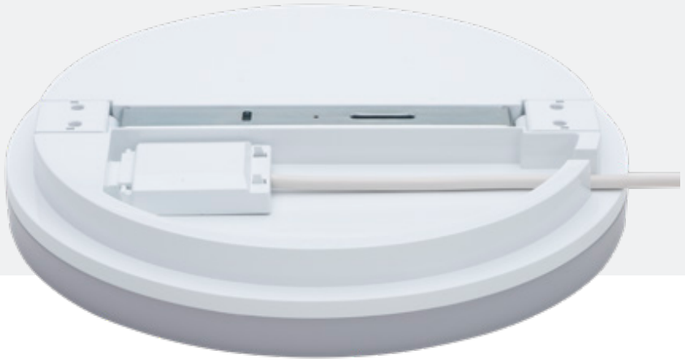

AP & UP erschliessbar direkt
in die Leuchte oder über Auf-
putz-Rohrleitungen

Standard neu definiert
Anschluss und Montage mit Klicksystem
Ohne Werkzeugeinsatz

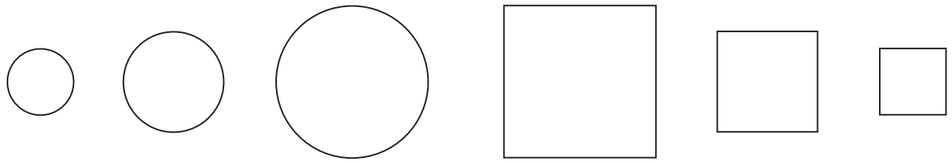

rund ø 220 | ø 330 | ø 400 **und quadratisch 400x400 | 330x330 | 220x220**

NUR 53mm Höhe

Dimmbar mit Phasen AN & AB-Schnitt & Lasterkennung (Universal)
IP54 / CRI 90 / Schutzklasse II

Lichtfarbe einfach in montier-
tem Zustand einstellbar mit
einem 3 Stufen-Schalter:
3000° / 4000° / 6000°

Klick & Fix | Schnell, einfach, ohne Werkzeug, perfekt!

IP 68 VERBINDER T1
Schäden bei LED Leuchten im Aussenbereich entstehen überwiegend bei der Installation. Die Wahl der Installationsmaterialien ist matchentscheidend. Zu dauerhaft verlässlichen Installationen gibt es keine Alternative.
Ein Zugang und ein Abgang:
3 & 5 x 1.5 mm2

IP 68 VERBINDER T2
Ein Zugang und zwei Abgänge:
3 & 5 x 1.5 mm2

IP 68 VERBINDER T3
Ein Zugang und drei Abgänge:
3 & 5 x 1.5 mm2
inkl. Verschlussmembrane

EINBETONIERBÜCHSE MIT TUNNEL 100mm
Die Standard-Wahl bis 100mm. Der Trafotunnel bietet genügend Platz für alle gebräuchlichen Vorschaltgeräte und straft die Statik in einem geringen Umfang.

EINBETONIERBÜCHSE MIT TUNNEL 180mm
Die Standard-Wahl bis 180mm. Der Trafotunnel bietet genügend Platz für alle gebräuchlichen Vorschaltgeräte und straft die Statik in einem geringen Umfang.

EINBETONIERBÜCHSE MIT TUNNEL 250mm
Die Standard-Wahl bis 250mm. Der Trafotunnel bietet genügend Platz für alle gebräuchlichen Vorschaltgeräte und straft die Statik in einem geringen Umfang.

EINBETONIERBÜCHSE OHNE TUNNEL
Die Einbetonierbüchse ohne Tunnel ist mit Bedacht zu definieren. Die starke Entwicklung der Automatisationbedürfnisse verlangt nach einem Platz für Vorschaltgeräte. Der Entscheid ohne Trafotunnel bedeutet irreversibel, eine Entwertung der Infrastruktur.

DECKEL ZU EINBETONIERBÜCHSE
Passend zu allen HaloX Einbetonierbüchsen in verschiedenen Standard-Ausschnittsgrössen.
Ab Durchmesser 60mm - 250mm

BLAUZAHN DIMMER
Für iOS und Android
Dimmung 4 - 100 %
Zeit & Datum Steuerung
Szenen programmierbar
Ein / Aus Schaltung

ABSTANDSRING
Fast jeder Spot kann mit diesem einfachen Zubehör entblendet werden. Die Lichtquelle wird um 2 cm zurückversetzt.

EINSATZGLAS SATINIERT
Fast jeder Spot kann mit diesem Zubehör zu einer diffusen Lichtquelle umgebaut werden. Wenn die Lichtverteilung beim Austrittspunkt erhöht werden soll, einfache Lösung für alle Lichtquellen. Thermisch gehärtetes, satiniertes und gesäumtes Glas.

DEKORBLENDE THERMO-X
Diese Blende wird verwendet um das Ausschnittloch (Einsatz der Büchse von vorne) sauber abzudecken.

EINBAUGEHÄUSE THERMO-X FÜR HOHLDECKEN
Dieses Einbaugehäuse setzt man ein, wenn nachträglich in Hohldecken Spots eingebaut werden oder Decken abgehängt eingebaut werden.

EINBAUGEHÄUSE THERMO-X MIT FRONTTEIL
Der Frontring (erhältlich in verschiedenen Ausschnittgrössen) ist einsetzbar für Situationen, in denen das Gehäuse hinter die Decke eingeführt werden kann, oder in Situationen die bedingen, dass das Gehäuse von vorne eingesetzt werden muss.

FIRESTOP-BOXEN
Diese feuerresistenten Boxen werden in Hohldecken eingesetzt und bilden das Brandschott. Verschiedene Brandschutznormen werden damit erfüllt, je nach Wandungsstärken.

Draussen zuhause

Preisliste | SET-PREISE

LED 12 W - CRI 90

Farbe	Metall
89.00	99.00

Zuschlag CRI 97	+ 9.-
Zuschlag Dali	+ 9.-
Zuschlag Spot Farbe nach RAL	+ 9.-
Zuschlag Halo X	
Mit Deckel und Tunnel kurz.	+18.-

LED 6 W - CRI 90

Farbe	Metall
79.00	89.00

Zuschlag CRI 97	+ 9.-
Zuschlag Dali	+ 9.-
Zuschlag Spot Farbe nach RAL	+ 9.-
Zuschlag Halo X	
Mit Deckel und Tunnel kurz.	+18.-

LED GU 10 - CRI 90

Farbe	Metall
49.00	59.00

Zuschlag Spot Farbe nach RAL	+ 9.-
Zuschlag Halo X	
Mit Deckel und Tunnel kurz.	+18.-

HALOGEN 12 V - Osram Decostar

Farbe	Metall
39.00	49.00

Zuschlag Spot Farbe nach RAL	+ 9.-
Zuschlag Eco Leuchtmittel	+ 2.-
Zuschlag Halo X	
Mit Deckel und Tunnel kurz.	+18.-

UND WAS NOCH?

Die Preise verstehen sich Brutto exkl. MwSt.

Technische Datenblätter zu all unseren Produkten finden Sie auf unserer Internetseite
www.starakustik.com

Preisliste | EINZEL-PREISE

Lichtquellen

LED MODUL 12W
2700 K oder 3000 K

CRI 90	**49.–**
CRI 97	**58.–**

LED MODUL 6W
2700 K oder 3000 K

CRI 90	**46.–**
CRI 97	**55.–**

COB GU10 230V
2700 K oder 3000 K

CRI 90	**26.–**

OSRAM GU 10 LED
2700 K oder 3000 K

CRI 90	**9.50**

HALOGEN DECOSTAR 51
alle Wattagen

Alu & Titan	**8.60**
ECO	**11.30**

HALOSTAR
alle Wattagen

Starlight	**3.95**
ECO	**10.40**

FLUT EINBAUSTRAHLER

Flut 10 Set	**108.-**
Flut 16 Set	**137.-**
Flut 17 Set	**148.-**
Flut 21 Set	**155.-**

LED LICHTLEISTE «LINIE»

5W	**17.80**	9W	**29.50**
12W	**45.30**	15W	**61.20**
18W	**73.10**		

Die Preise verstehen sich Brutto exkl. MwSt.

Technische Datenblätter zu all unseren Produkten finden Sie auf unserer Internetseite
www.starakustik.com

Preisliste | EINZEL-PREISE

Spots

RICHTSTRAHLER EO

Lack	**17.60**
Metallisch	**22.40**

RICHTSTRAHLER BO

Lack	**22.60**
Metallisch	**29.80**

RICHTSTRAHLER MK

Lack	**22.60**
Metallisch	**29.80**

RICHTSTRAHLER QO

Lack	**22.60**
Metallisch	**29.80**

RICHTSTRAHLER BF

Lack	**22.60**
Metallisch	**29.80**

RICHTSTRAHLER BOA

Lack	**38.–**
Metallisch	**44.–**

RICHTSTRAHLER LA

Lack weiss	**38.–**

EINBAULEUCHTEN SU

Halogen	**48.–**
LED	**119.–**

EINBAULEUCHTEN SUQ

Halogen	**48.–**
LED	**119.–**

Die Preise verstehen sich Brutto exkl. MwSt.

Technische Datenblätter zu all unseren Produkten finden Sie auf unserer Internetseite
www.starakustik.com

Aufbauspots

Q-SPOT quadratisch
9 x 9 x 9,5 cm **98.–**

Z-SPOT zylindrisch
9 x 9,5 cm **98.–**

Aufbauleuchten

KLICK R

Ø 220 cm	**68.–**
Ø 300 cm	**98.–**
Ø 400 cm	**128.–**

KLICK Q

220 x 220 cm	**68.–**
300 x 300 cm	**98.–**
400 x 400 cm	**128.–**

Vorschaltgeräte

OPTOTRONIC
OTE 13 **15.30**

KONVERTER
OTI 15 DALI **32.50**

LUX VISION
60 VAK **17.20**

Die Preise verstehen sich Brutto exkl. MwSt.

Technische Datenblätter zu all unseren Produkten finden Sie auf unserer Internetseite
www.starakustik.com

Preisliste | EINZEL-PREISE

Zubehör

IP 68 VERBINDER T1
9.–

IP 68 VERBINDER T2
13.–

IP 68 VERBINDER T3
18.–

Halo X 100
MIT TUNNEL 22.-

Halo X 180
MIT TUNNEL 32.-

Halo X 250
MIT TUNNEL 52.-

Halo X 100
OHNE TUNNEL 10.-

FRONTTEIL HALO X

bis 100 mm	**5.80**
bis 180 mm	**7.30**
bis 250 mm	**16.–**

BLAUZAHN DIMMER
Für iOS und Android **86.–**

Die Preise verstehen sich Brutto exkl. MwSt.

Technische Datenblätter zu all unseren Produkten finden Sie auf unserer Internetseite
www.starakustik.com

Zubehör

ABSTANDSRING
ALLE SPOTS 7.–

EINSATZGLAS
SATINIERT 7.–

DECORBLENDE THERMO-X

Lack	**15.–**
Metallisch	**28.–**

EINBAUGEHÄUSE
THERMO-X MIT
FRONTTEIL 29.–

FIRESTOP BOXEN

140x140x90 mm	**25.–**
280x180x105 mm	**29.–**
280x180x130 mm	**28.–**

Die Preise verstehen sich Brutto exkl. MwSt.

Technische Datenblätter zu all unseren Produkten finden Sie auf unserer Internetseite
www.starakustik.com

Wissen

Farbwiedergabeindex Ra (CRI)
Qualitätsmerkmal von Licht: Um die Farbwiedergabequalität einer Lampe genau angeben zu können, wurde der Farbwiedergabeindex (Ra) eingeführt. Der Beste Wert mit der natürlichsten Farbwiedergabe ist Ra = 100 (Sonnenlicht oder das Licht von Glühlampen.

Farbtemperatur K (Kelvin)
Die Farbe, nicht zu verwechseln mit der Farbwiedergabe - CRI oder Ra - bestimmt, ob eine Lichtquelle wärmeres oder kühleres Licht abgibt.
2700K° Halogen warm
3000K° etwas kühler

Lebensdauer LED (L70)
Angabe Lebensdauer LED: Aktuell typisch 50'000h = Anzahl Betriebsstunden, nach denen die Leuchtdiode noch minimal 70% des anfänglichen Lichtstromes liefern soll.
L: Lichtstromrückgang (Bemessungslebensdauer Lx) –Angabe in Stunden
B: Berücksichtigung des Lichtstromrückgangs (Bx) – Angabe in %
C: Berücksichtigung der Totalausfälle (Cx) – Angabe in %
Beispiel: 50'000h (L70B20C5) nach 50'000h haben 20% der Leuchten einen Lichtstrom von weniger als 70% und max. 5% sind total ausgefallen.

Lichtverteilung
Breit-, tief- oder asymmetrisch strahlend? Zur Darstellung dient die Lichtverteilungskurve (LVK): Sie entsteht, wenn die dargestellten Lichtstärken einer Leuchte in ihren verschiedenen Ausstrahlungsrichtungen miteinander zu einem Kurvenzug verbunden werden. Die Lichtverteilung beschreibt die räumliche Verteilung des Lichts. Form und Symmetrie der Lichtverteilung kennzeichnen eine tief-, breitstrahlende bzw. symmetrisch- oder asymmetrischstrahlende Leuchte.

Schutzart IP
IP = Ingress Protection, Schutz gegen Eindringen von Fremdkörpern und Feuchtigkeit; 1. Ziffer; Schutzgrad gegen Staub; 2. Ziffer; Schutz gegen Wasser. IP65 entspricht <<6>>; staubdicht; <<5>>; geschützt gegen Strahlwasser.

Schutzzone
Mit Schutzzonen bezeichnet man die Bereiche in welchen besondere Anforderungen beachtet werden müssen. Dies gilt für den gesamten Aussenbereich und für Badezimmer, insbesondere für Stellen, wo sich Spritzwasser bilden kann. Die Leuchten werden nach entsprechenden IP-Codes (international Protection) in unterschiedliche Schutzarten eingeteilt.
Gemäss Norm werden im Badezimmer die Zonen 0, 1 und 2 unterschieden.

Retrofit
Ersatz einer traditionellen Lichtquelle durch eine auf LED basierende Lösung.

Konverter
Konverter Übersetzen von der Steckdose in die Sprache der LED's und bringen diese zum Leuchten.

Transformator
Der Transformator übernimmt die Übersetzung in die Sprache des Halogenlichts. Versuche, LED's mit einem Transformator zu betreiben, führen sehr häufig zu Missverständnissen.

Lumen
Ist der Lichtstrom der Lampe. Die Einheit für die „Lichtleistung" einer Lampe.
Also praktisch die Zusammenfassung allen Lichts, welches die Lampe nach allen Seiten ausstrahlt.
Eine Glühlampe von 40 Watt strahlt in etwa 400 Lumen nach allen Seiten aus.
Lumen ist wie Candela eine Sendergröße und beschreibt das Licht, welches von der Lampe ausgesendet wird.

LUXISION

STAR AKUSTIK

Starakustik
Schuler Modul AG
Gitschenstrasse 10
CH-6460 Atdorf

+41 418781192

info@star-akustik.ch
www.starakustik.com